100% MADE IN ITALY

三相電源

左側バージョン
GRT12SX

RASOR®
1946

GRT12

三相電源カッティングユニット

産業用テキスタイルカットに最適。
連続運転するラインに設置して使用できるモデル！

RASOR®
1946

三相電源
カッティングユニット
GRT12

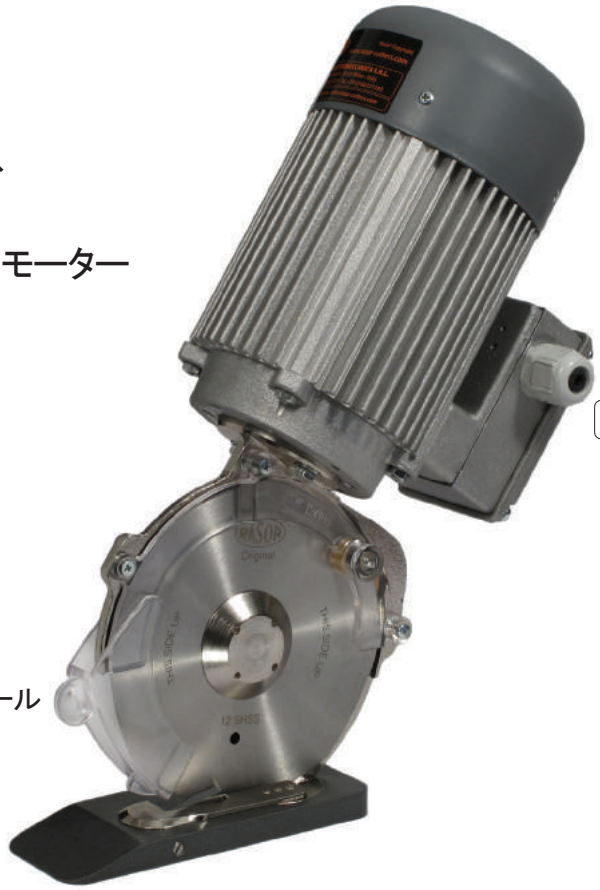

新採用:

低摩擦のテフロンコート土台
容易にOEM用に設置可能
メンテナンスフリーの産業用モーター

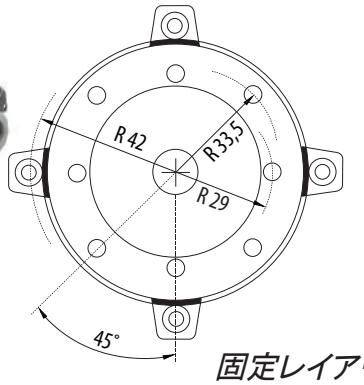

固定レイアウト

TECHNICAL DETAILS:

ブレード直径:120mm,
鋼カウンターブレード付
ブレード材質:12SHSS 8角,HSSスチール
ブレード回転数:400r.p.m.
裁断能力:最大50mm厚まで
電源:三相　200VAC
出力:180W
消費電流:0.52A
保護クラス:IP20-CLF
ネット重量:4650g(電源ケーブル含む)
総重量:6350g(ボックス含む)
電源ケーブル長:1.5m(プラグ無し)
必要最低環境照度:LUX200
始動時振動:<2.5m/sec2
周辺温度:0-55℃
湿度:10-95%(結露なきこと)

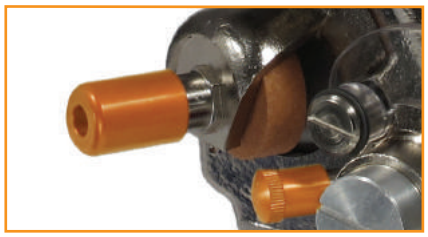

半自動研磨装置

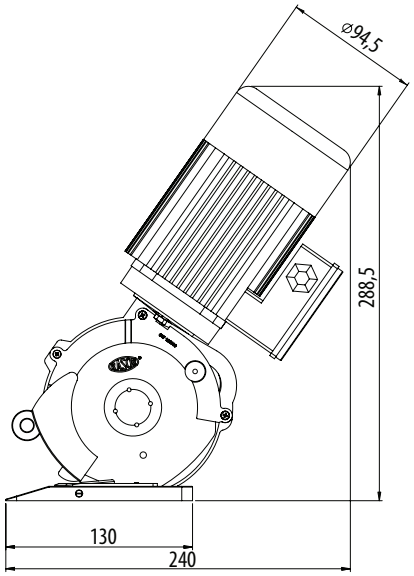

寸法レイアウト

適用可能なブレード:

12SHSS, 120 mm 8角 HSSスチール | **12CSW,** 120 mm 円, エクストラスチール | **12DHSS,** 120 mm 12角, HSSスチール| **12SHSSTF,** 120 mm 8角, HSSスチール テフロン® コート | **12SHSSTN,** 120 mm 8角, HSSスチール チタンコート | **12DHSSTN,** 120 mm 12角, HSSスチール チタンコート | **12SMD,** 120 mm 8角, カーバイド (Widia®)

【お問合せ】
株式会社マシンテックス
(RASOR 社　日本総代理店)

〒562-0015
大阪府箕面市稲2-11-17
TEL: 072-720-7811
FAX: 072-725-4747
sec@mashintex.co.jp
http://www.mashintex.co.jp